STRATA DOUBLE PENDANT (DROP ROD)

U.STR.P240.R.XX.YYY

INSTALLATION INSTRUCTIONS

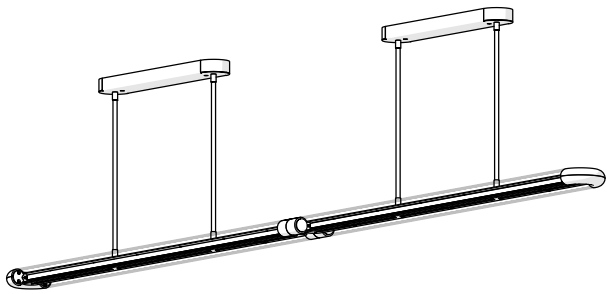

CONTENTS

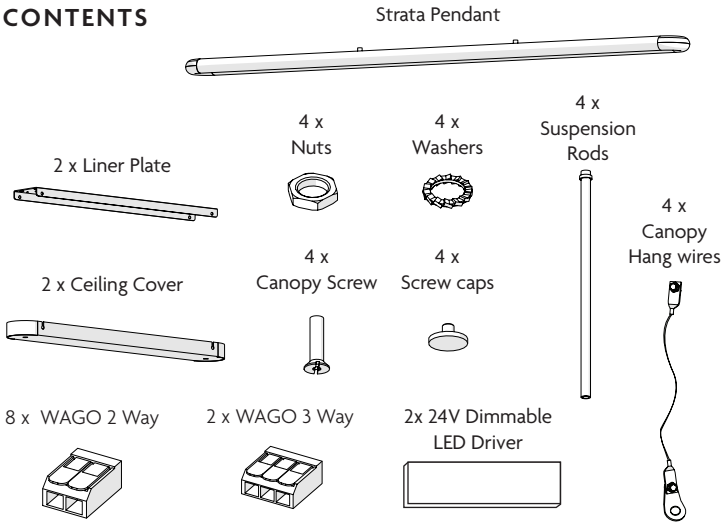

EN

ATTENTION READ BEFORE PROCEEDING WITH INSTALLATION

- Electrical work must be carried out by a qualified electrician
- Disconnect the power supply at the fuse box before installation
- Installation must comply with current local and national wiring regulations
- Product is for indoor use only and should be installed in a dry environment only.
- If the supply cable is damaged, it shall exclusivley be replaced by a qualified person in order to avoid a hazard.
- Use fixings and plugs suitable for substrate.
- Fixings not supplied.

ES

ATENCIÓN LEER ANTES DE PROCEDER A LA INSTALACIÓN

- Los trabajos eléctricos deben ser realizados por un electricista cualificado
- Desconecte la alimentación eléctrica en la caja de fusibles antes de la instalación
- La instalación debe cumplir con la normativa local y nacional vigente en materia de cableado
- El producto es solo para uso en interiores y debe instalarse solo en un ambiente seco.
- Si el cable de alimentación está dañado, deberá ser sustituido exclusivamente por una persona cualificada para evitar riesgos.
- Utilizar fijaciones y tapones adecuados para sustrato.
- Fijaciones no suministradas.

FR

ATTENTION LUE AVANT DE PROCÉDER À L'INSTALLATION

- Les travaux électriques doivent être effectués par un électricien qualifié.
- Débranchez l'alimentation électrique au niveau de la boîte à fusibles avant l'installation.
- L'installation doit être conforme aux réglementations locales et nationales en vigueur en matière de câblage.
- Le produit est destiné à un usage intérieur uniquement et doit être installé dans un environnement sec uniquement.
- Si le câble d'alimentation est endommagé, il doit être remplacé exclusivement par une personne qualifiée afin d'éviter tout risque.
- Utiliser des fixations et des bouchons adaptés au substrat.
- Fixations non fournies.

INSTALLATION STEPS

1

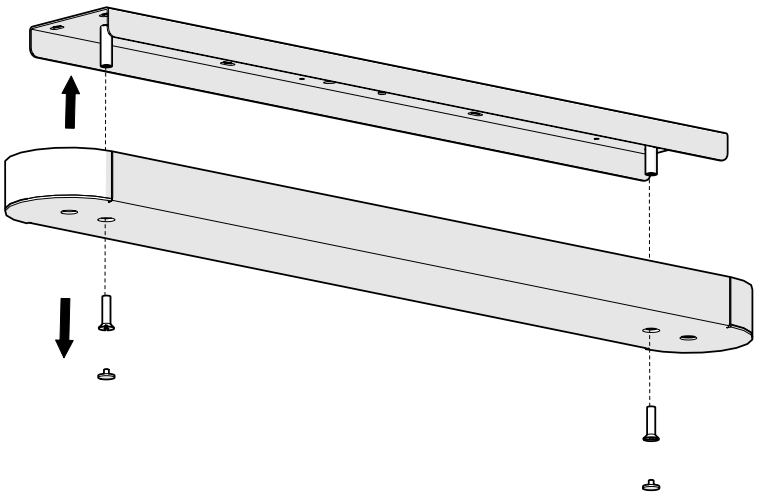

X2

2A STANDARD DRIVER VERSION

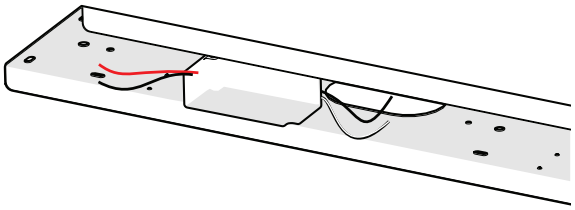

EN - LED DRIVERS TO REMAIN ATTACHED TO THE LINER. DO NOT REMOVE

FR - LE PILOTES DE LA LED DOIT RESTER FIXÉ À LA DOUBLURE. NE PAS RETIRER.

ES - EL CONTROLADORS LED DEBE PERMANECER FIJO AL REVESTIMIENTO. NO LO RETIRE.

2B 0-10V / 1-10V / DALI DIMMABLE DRIVER VERSIONS

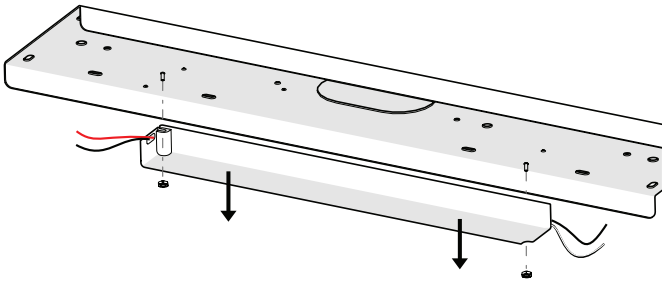

EN - REMOVE LED DRIVERS FROM THE STEEL LINER

FR - RETIREZ LE PILOTES LED DE LA DOUBLURE EN ACIER

ES - RETIRE EL CONTROLADORS LED DEL REVESTIMIENTO DE ACERO

3

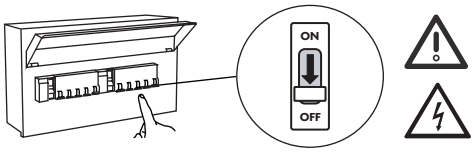

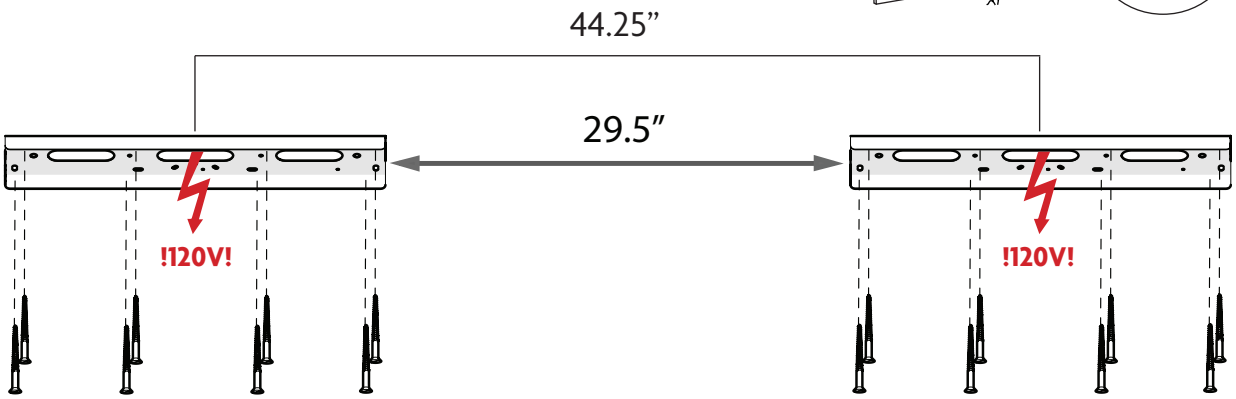

4

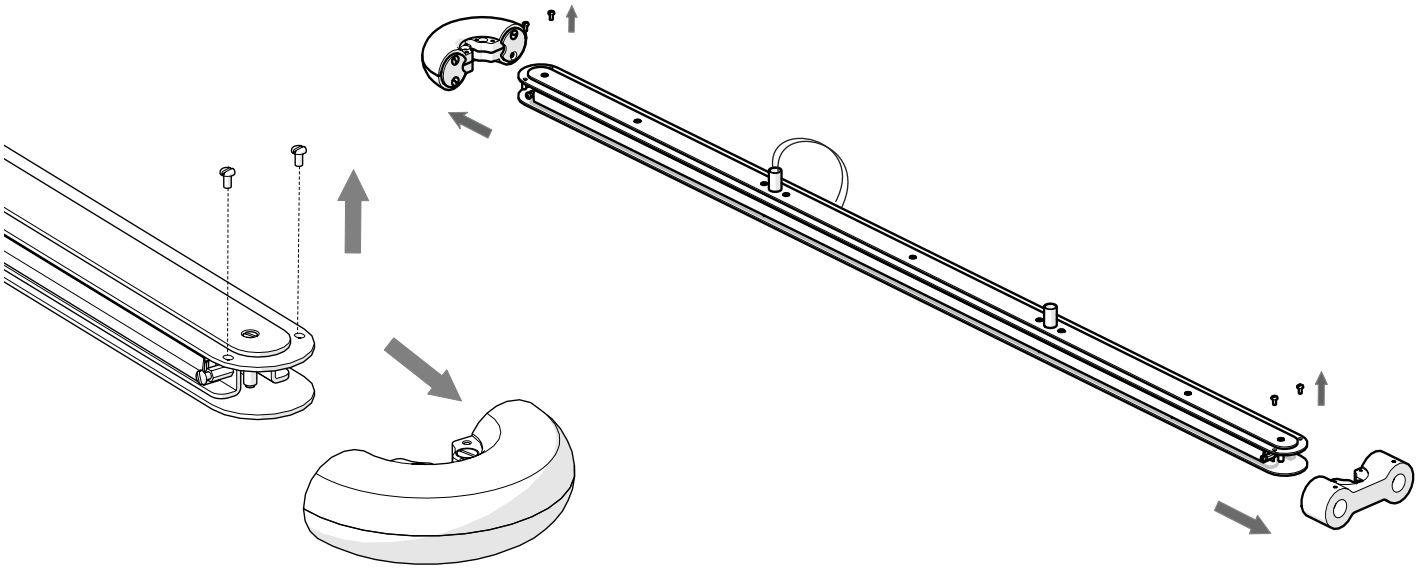

5

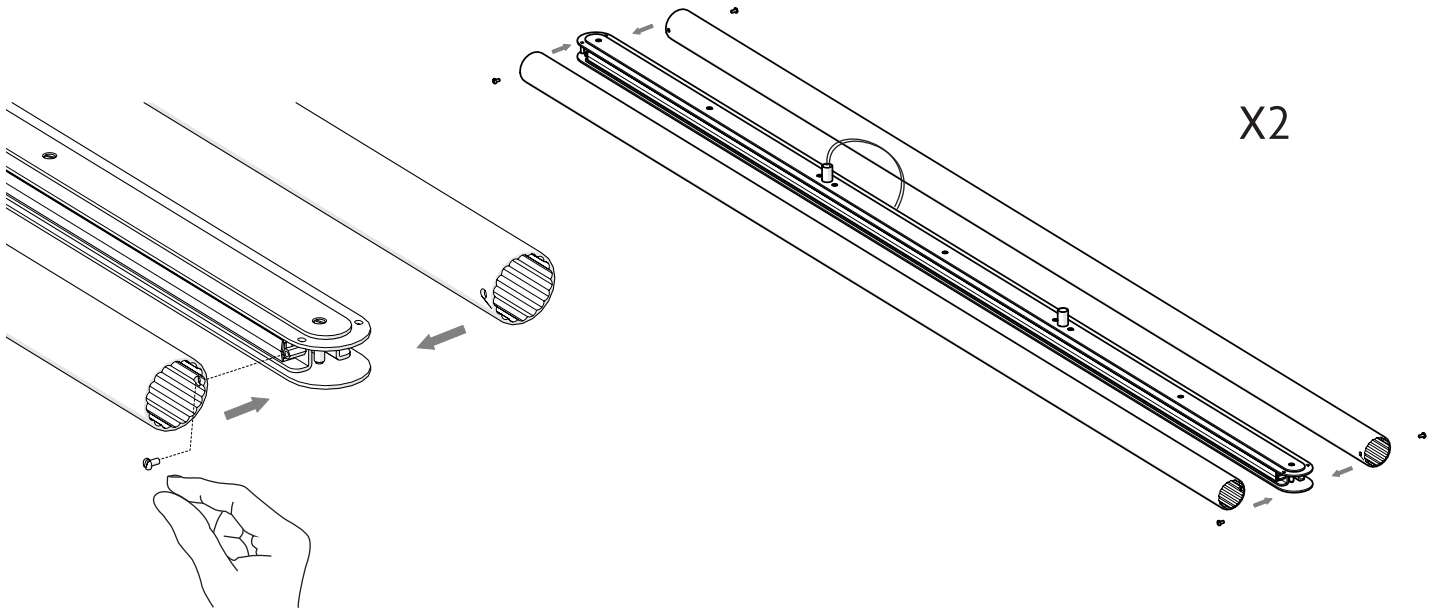

6

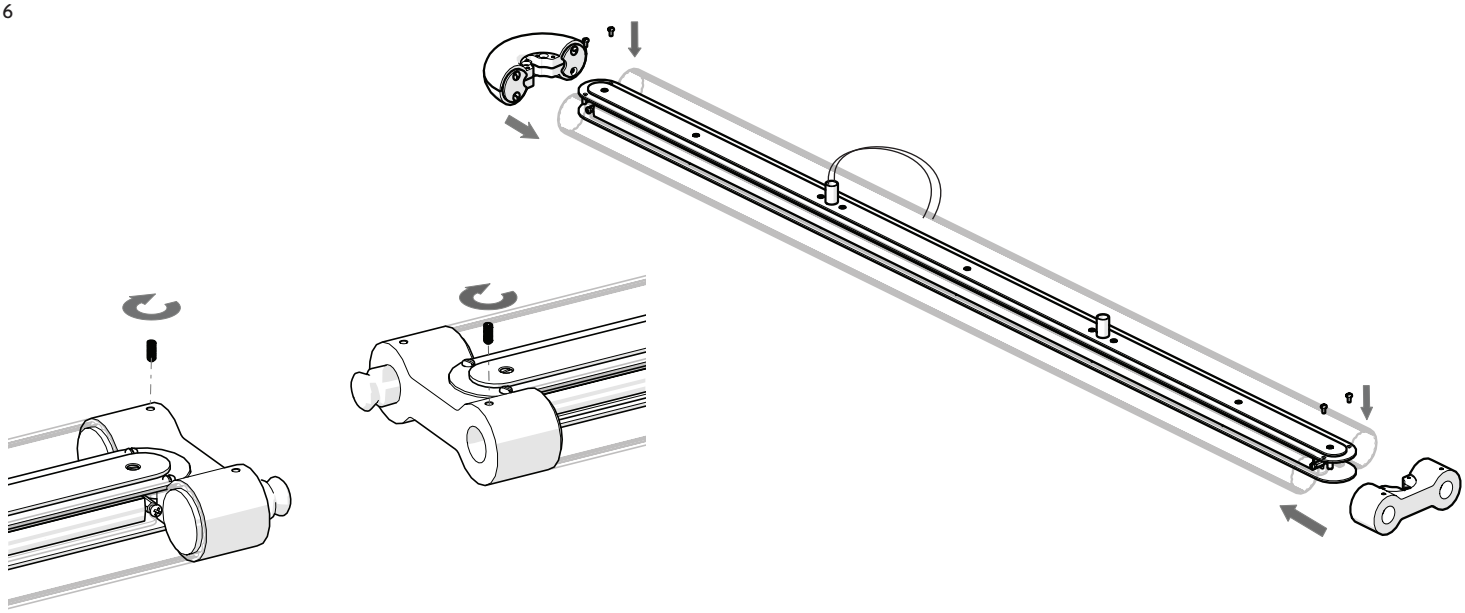

7

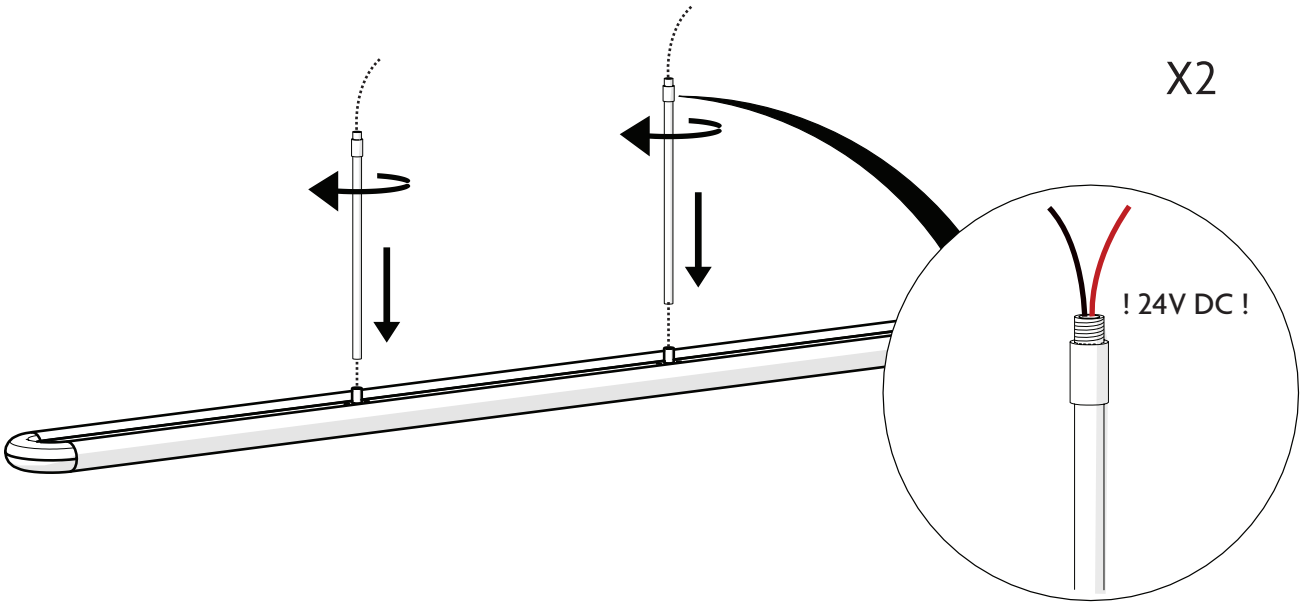

8

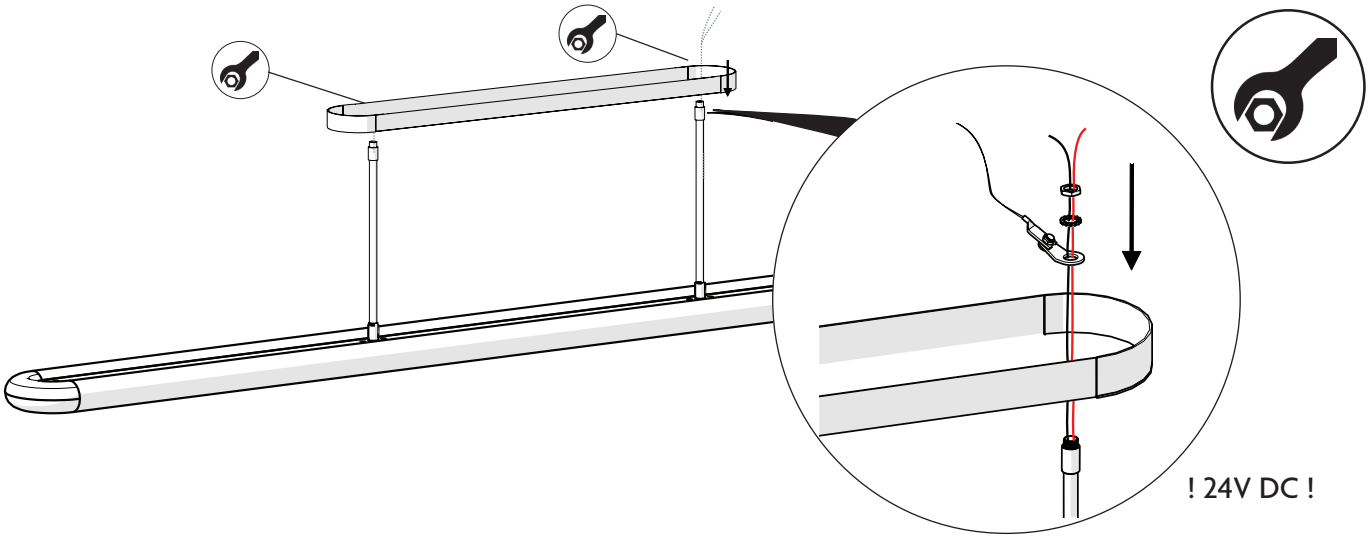

9

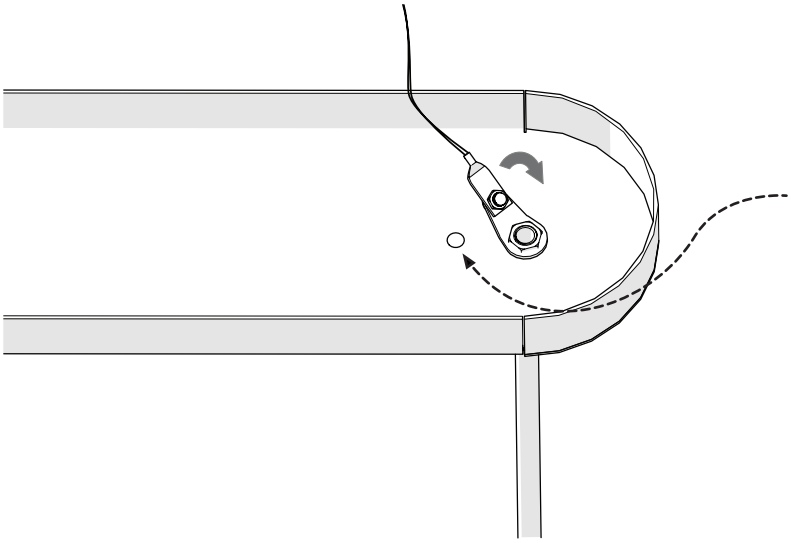

EN - ENSURE THE WIRED FIXING TAB IS NOT COVERING THE THROUGH HOLE

FR - ASSUREZ-VOUS QUE LA LANGUETTE DE FIXATION CÂBLÉE NE COUVRE PAS LE TROU TRAVERSANT

ES - ASEGÚRESE DE QUE LA PESTAÑA DE FIJACIÓN CON CABLE

10

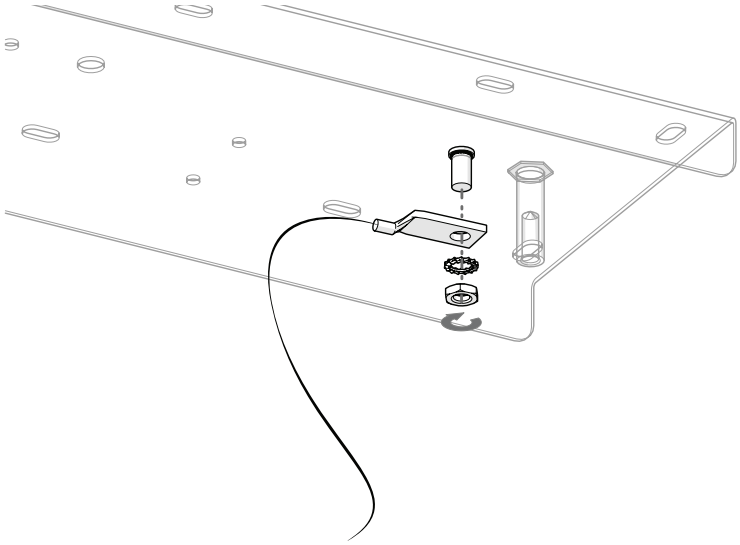

11

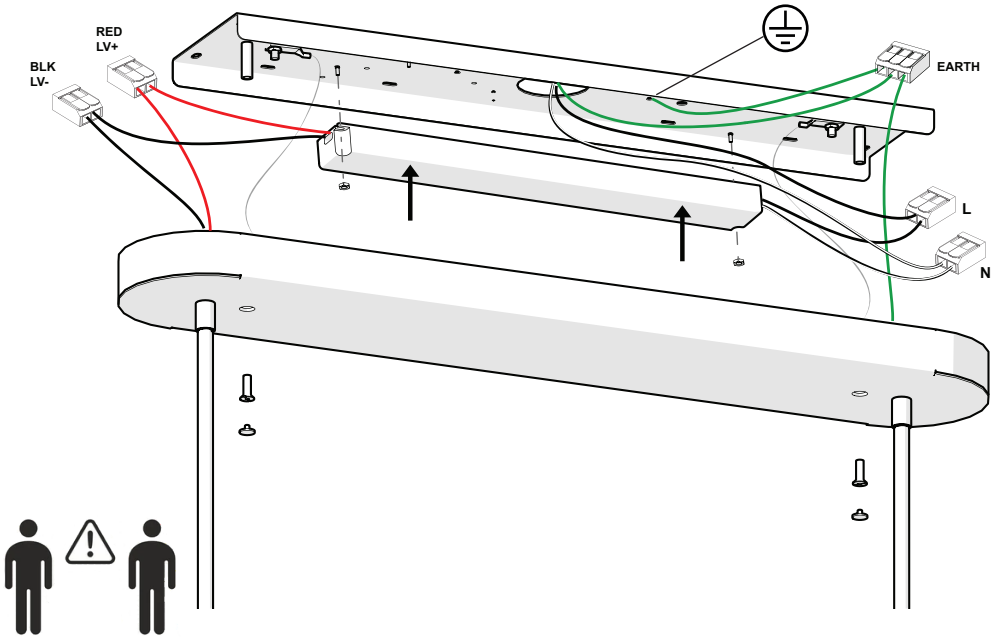

Function	USA/Canada
Live (L)	Black or Red / Negro o Rojo / Noir ou Rouge
Earth ⏚	Green+Yellow / Vert+Jaune / Verde+Amarillo or Green o Verde ou Vert
Neutral (N)	White / Blanco / Blanc

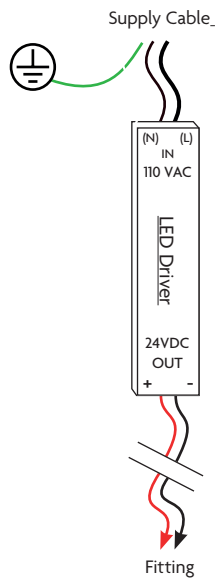

Trailing Edge

12

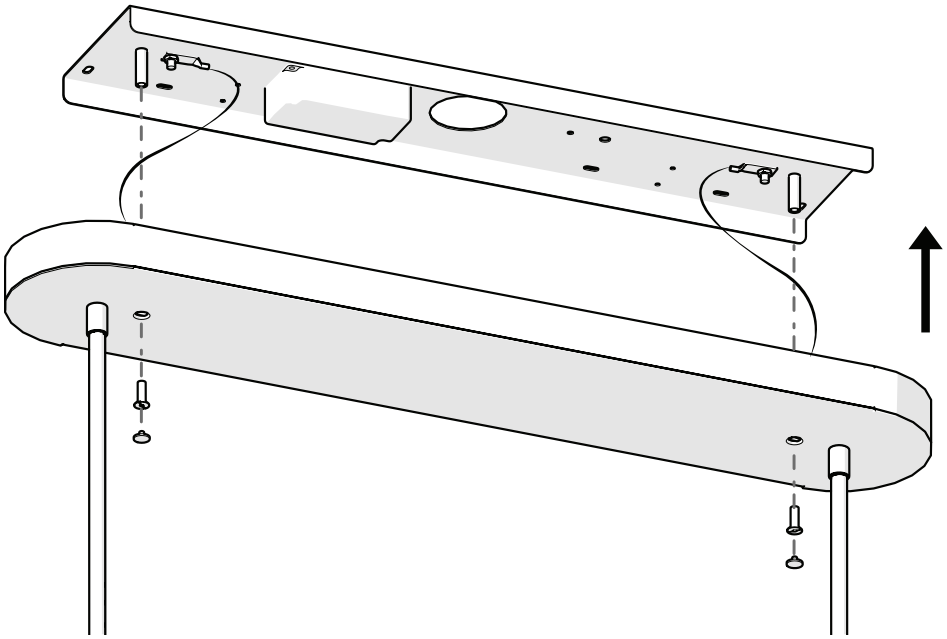

13

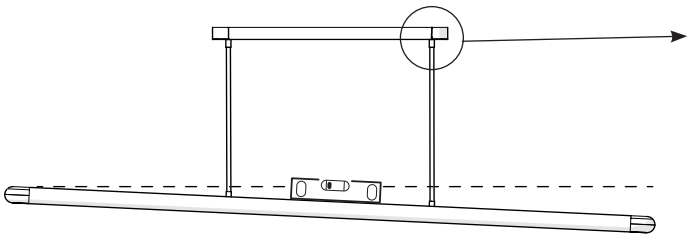

14

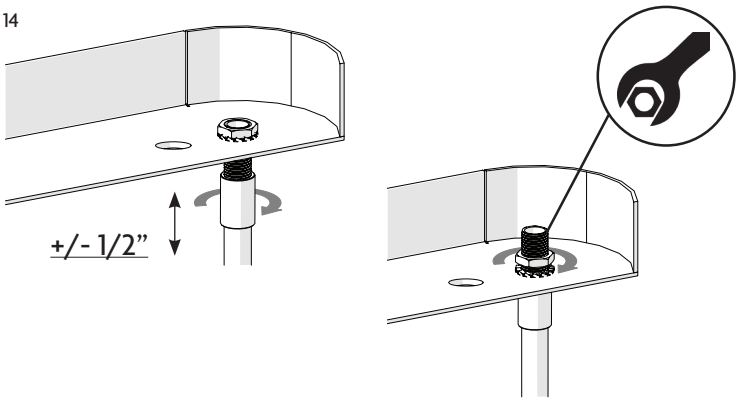

15

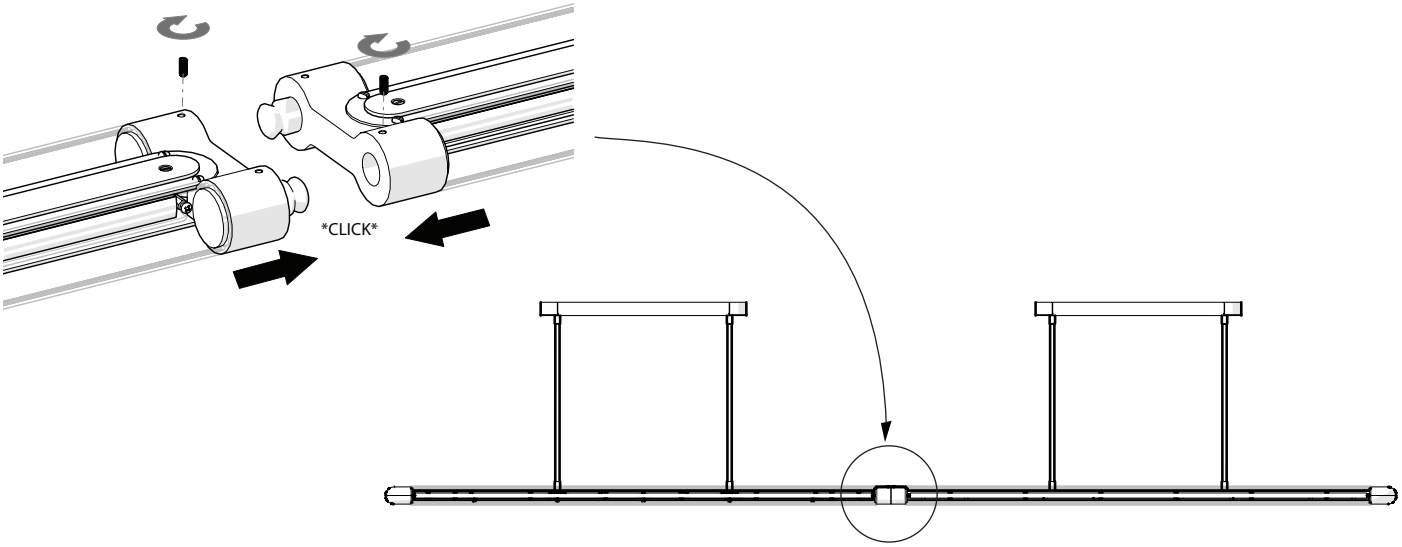

EN Bulb SPEC

- Supplied with Intergrated 24V 14.4W/M & 8W/M 2700K LED STRIPS (pre-installed) = 94W TOTAL
- Use only LED supplied by J. Adams & Co.
- Never fit bulbs of a higher wattage than those specified on the label, as these may cause overheating and damage the

ES Bombilla SPEC

- Se suministra con TIRAS LED integradas de 24V, 14.4W/M & 8W/M, 2700K (preinstalada) = 94W TOTAL
- Utilice únicamente LED suministrados por J. Adams & Co.
- Nunca se ajusten bombillas de una potencia superior a las especificadas en la etiqueta, ya que pueden causar sobre-

FR Bulbe SPEC

- Fourni avec BANDES LED intégrées 24V 14,4W/M & 8W/M 2700K (préinstallées) = 94W TOTAL
- Utilisez uniquement les LED fournies par J Adams & Co.
- N’installez jamais d’ampoules d’une puissance supérieure à celles spécifiées sur l’étiquette, car elles peuvent provoquer une surchauffe et endommager le raccord.

EN

MAINTENANCE

- Always switch off electricity supply before cleaning, and allow 10 minutes to cool before replacing bulb, adjusting or cleaning.
- Lacquered brass should be wiped with a soft duster.
- Do not clean with any liquid, chemical or abrasive cleaners.
- Glass can be cleaned using a suitable glass cleaner.

ES

MANTENIMIENTO

- Desconecte siempre el suministro eléctrico antes de limpiar y deje que se enfríe durante 10 minutos antes de cambiar la bombilla, ajustarla o limpiarla.
- El latón lacado debe limpiarse con un plumero suave.
- No limpie con ningún líquido, producto químico o limpiador abrasivo.
- El cristal puede limpiarse con un limpiador de cristales adecuado.

FR

ENTRETIEN

- Toujours couper l’alimentation électrique avant de nettoyer, et laisser refroidir 10 minutes avant de remplacer l’ampoule, de régler ou de nettoyer.
- Le laiton laqué doit être nettoyé avec un chiffon doux.
- Ne nettoyez pas avec des nettoyants liquides, chimiques ou abrasifs.
- Le verre peut être nettoyé à l’aide d’un nettoyant pour verre adapté.